DOSEUR DE SEL ET D'EPICES

Dosificadora Sal/Especias

Les doseurs de sel et doseurs d'épices Velati, entièrement en acier inoxydable, sont équipés de moteur à une classe de haute efficacité, avec la possibilité de fonctionner avec des convertisseurs de fréquence, afin d'améliorer le réglage du dosage. Ils sont des machines conçues pour doser et distribuer le sel, les épices et la farine sur un tapis transporteur, et grâce à leur flexibilité peuvent être facilement insérés dans des lignes de production. Velati produit deux différents modèles de doseurs de sel et doseurs d'épices, un avec cuve de 115 litres qui est chargé manuellement avec hélice inclinée, et un deuxième modèle avec la possibilité d'être chargé par chargeur, avec cuve de 300 litres équipé d'arbres de mélange. Dans le modèle avec cuve de 115 litres le produit est convoyé par une hélice inclinée au corps de sortie viande de dosage, le réglage du dosage est fait manuellement en variant l'ouverture de décharge ou bien automatiquement en variant la vitesse de l'hélice.
Dans le modèle avec cuve de 300 litres, en plus des mêmes caractéristiques du modèle de 115 litres sont présents deux arbres de mélange qui sont adaptes à maintenir en mouvement et à mélanger le produit à doser. Dans les deux modèles, il est toujours possible d'installer des pieds pesons capables de mesurer le poids des mélanges chargés qui sont distribués de manière homogène sur le produit en élaboration.

La saladora y la dosificadora de especias de Velati está completamente hecha de acero inoxidable, está equipada con el motor más eficiente con la posibilidad de manejarla con un inversor de frecuencia con la finalidad de mejorar la regulación del dosificado. Estas máquinas están diseñadas para dosificar y distribuir sal, especies y harina a una cinta transportadora y gracias a su flexibilidad puede ser fácilmente introducida en las líneas de producción.
Velati produce dos modelos diferentes dosadores de sal y especias, uno con un tanque de 115 litros, con un tornillo inclinado cargado manualmente, el segundo modelo tiene un tanque de 300 litros con unos ejes mezcladores. En el modelo de 115 litros, el producto es transportado mediante un tornillo inclinado a la boca de la dosificadora, la dosificación puede ser ajustada manualmente variando la velocidad del tornillo. En el modelo de 300 litros, además de las características de la del modelo de 115 litros, tiene dos ejes mezcladores con el fin de mezclar bien el producto que será dosificado.
En ambos modelos está la posibilidad de instalar células de carga con el fin de pesar las especias para que sean distribuidas homogéneamente en el producto.

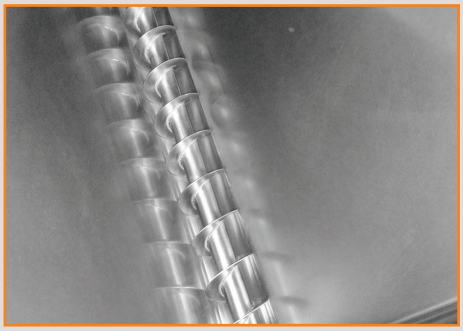

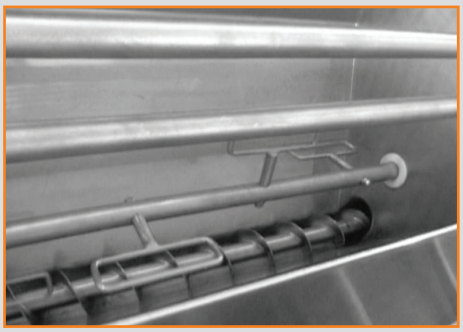

Velati
TECNOLOGIE ALIMENTARI DAL 1867

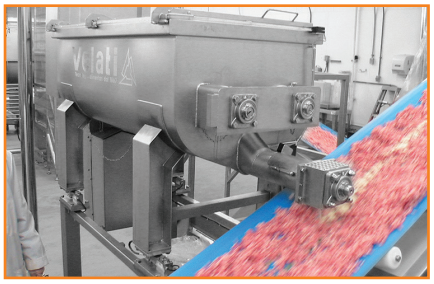

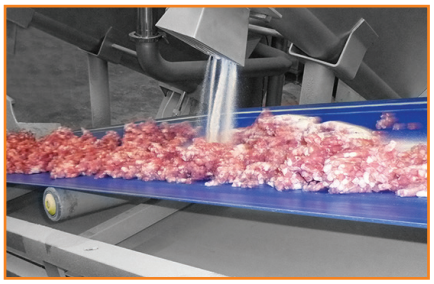

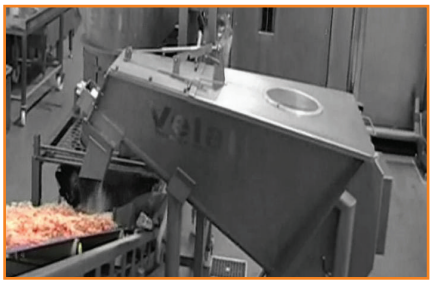

DOSEUR DE SEL ET D'EPICES
Dosificadora Sal/Especias

Dimensions machine EEDMS
Dimensiones de la máquina

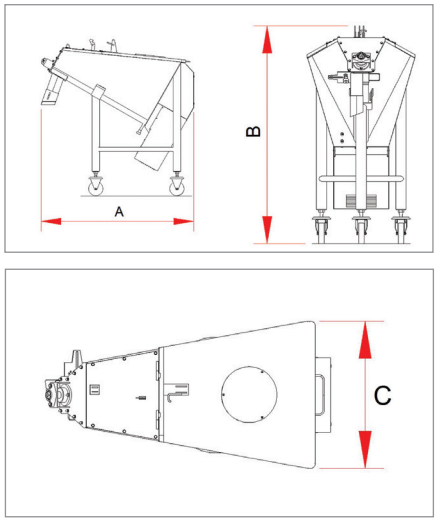

Dimensions machine DMS 300
Dimensiones de la máquina

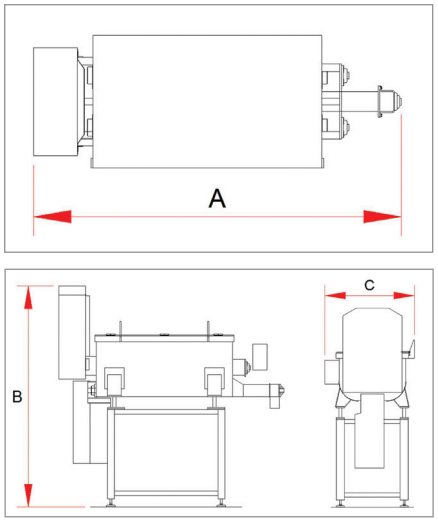

	EEDMS	DMS 300
Capacité cuve (lt) Capacidad (lt)	115	300
Puissance hélice dosatrice (Kw) Potencia del tornillo (Kw)	1,5	0,6
Dimensions (mm) Dimensiones (mm)	A 1.495 B 1.495 C 795	A 1.650 B 1.800 C 740

Velati
TECNOLOGIE ALIMENTARI DAL 1867

Via Trento, 2 – 20067 Tribiano (MI) Italia
Tel. +39 02 9064717
Fax +39 02 90630808
Internet: www.velati.com
e-mail: info@velati.com
Cod. fisc. 02632720237
Part. IVA IT 11964710153